FICHE TECHNIQUE n°2332

ETANCO

Fabricant : ETANCO (FRANCE)
Parc les Erables – Bât 1 – 66 route de Sartrouville – BP 49 – 78231 LE PECQ Cedex
Tél. : 01 34 80 52 00 – Fax 01 30 71 01 89

Désignation de la vis

TORX PANEL ALU TB 12 FILETAGE PARTIEL/ INOX A2

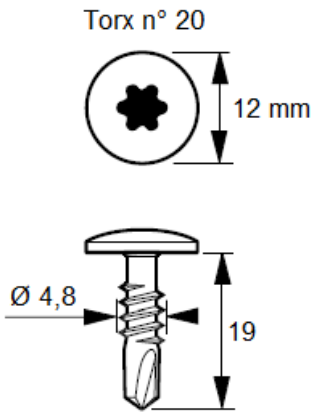

Description

Vis autoperceuse
tête cylindrique bombée Ø 12 mm
empreinte Torx 20
Pas 1,59 mm - Pointe foret
Corps Ø 4,8 mm

Matière : inox A2

Capacité de perçage : 1,5 à 3 mm de tôle d'Aluminium

Longueur et Capacité d'Assemblage (mm) :

L	CS	CA
19	9	10

Matière, revêtement et résistance à la corrosion selon NF EN 3231 (2l) :

- A2 : Acier inoxydable
  30 cycles KESTERNICH

Application

Vis spéciale façade pour assemblage de plaque types produits-plans de façade préperçé sur lisse Aluminium de 2,5 mm

Résistance à l'arrachement Pk en daN (selon NF P 30-310)

Eprouvette constituée d'une tôle aluminium (N° 2017 - Nuance AU 4G) de 2,5 mm d'épaisseur, pliée en forme de U.
Résistance caractéristique : Pk = 394 daN

Dans tous les cas, à la charge maximale, les filets de la fixation s'échappent du support.

Outillage préconisé

- Visseuse FEIN SCS 6.3-19X puissance 400 W mini avec limiteur de couple (butée de profondeur)
- Porte embout et embout de vissage Torx 20

Marquage

Sur conditionnement :
TORX PANEL ALU TB 12 FP A2 – Ø 4,8 x 19 + code

Contrôle – qualité

Linéaire

Les éléments techniques ci-dessus sont mentionnés sous la responsabilité du fabricant