FICHE TECHNIQUE n°2242

ETANCO

Fabricant : **ETANCO** (FRANCE)
Parc les Erables – Bât 1 – 66 route de Sartrouville – BP 49 – 78231 LE PECQ Cedex
Tél. : 01 34 80 52 00 – Fax : 01 30 71 01 89

Désignation de la vis

FASTO INOX TYPE A TH 10 A2 Ø 6,5 x L + VI 19

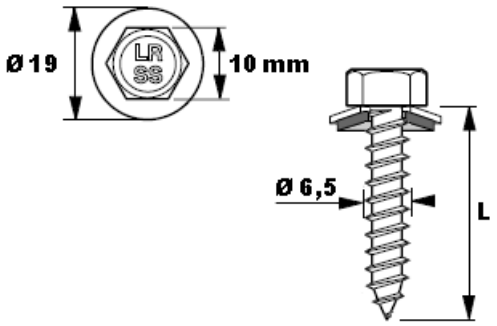

Description
Vis autotaraudeuse Ø 6 ,5 mm
Tête hexagonale 6 pans de 10 mm naturelle
Pas 2,54 mm – Bout pointu
montée avec une rondelle Vulca Inox Ø 19 mm

Matière et résistance à la corrosion de la tête et du corps de la vis
Acier Inoxydable Austénitique A2 Aisi 304
Essais de corrosion au dioxyde de soufre avec condensation générale de l'humidité suivant NF EN ISO 6988 (Avril 1995)
> 30 Cycles KESTERNICH

Essai de corrosion aux brouillards salins
suivant NF ISO 9227 (Mars 2007)
Pas de trace de rouille rouge après 1000 heures

Matière de l'éventuelle rondelle
Acier Inoxydable Austénitique / EPDM

Ø de pré perçage :
Ø 4 mm = support de 1 à 1,9 mm
Ø 5,05 mm = support de 2 à 2,9 mm

Longueur et Capacité Assemblage (mm) :

Ø x L	CS mini	CA maxi
6,5 x 19	-	1
6,5x 25	-	7
6,5x 30	-	12
6,5x 40	-	22
6,5x 50 *	-	33
6,5x 60 *	-	43

Conformité à la réglementation
DTU 40.35

Application

- Fixation (avec pré perçage) du bac acier en plage sur charpente acier et
- * Fixation de pattes aluminium extrudées pré percées sur bois, pour profils aluminium à Joints Debout.

Résistance à l'arrachement Pk en daN

(selon NF P 30-310)

Epaisseur tôle support (acier S320) 1,5mm
428 daN

Résistance caractéristique. Il est nécessaire d'appliquer un coefficient de sécurité adapté.

Résistance à l'arrachement Pk en daN

(selon NF P 30-310)

support Bois sapin 450 kg/m^3 – Ancrage 50 mm
590 daN

Résistance caractéristique. Il est nécessaire d'appliquer un coefficient de sécurité adapté.

Outillage préconisé
• Visseuse FEIN SCS 6.3-19X puissances 400 W mini avec limiteur de couple (butée de profondeur)

• Douille de vissage 6 pans de 10 mm

Marquage
Sur conditionnement :
FASTO INOX TYPE A TH10 A2 – Ø 6,5 x L + VI 19+ code

Contrôle – qualité
Linéaire

Les éléments techniques ci-dessus sont mentionnés sous la responsabilité du fabricant