ANNEAUX DIN 580 / 582

ANNEAUX MALE ET FEMELLE

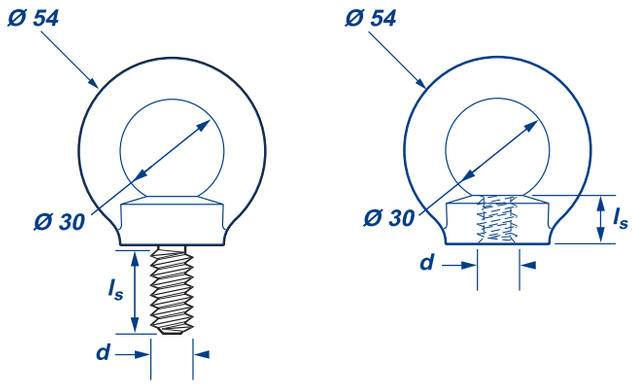

Mâle DIN 850 Femelle DIN 852

ACIER CARBONE

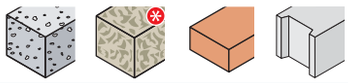

ANNEAU	d	ls	Acier carbone C15 zingué ANNEAUX DIN 580 / 582 Cond.	Code
Mâle DIN 580	**M 12**	16,5	20	170 191
Femelle DIN 582	**M 12**	16,5	20	170 192

- Usage prévu : Fixation d'échafaudage fixe et levage - Matériaux pleins
- **Définition du produit :**
  - Anneau métallique
  - Conforme aux normes DIN 580 et DIN 582
  - Adaptable sur cheville mâle et femelle

- ***d*** : Diamètre de filetage - l_s : Longueur de filetage

Charge de service (daN)

Utilisation échafaudage

ANNEAU	Charge ultime maximale utilisation dans l'axe (o°)
Mâle / Femelle	900

Utilisation levage

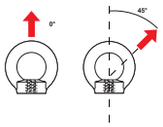

ANNEAU	Charge limite de service utilisation dans l'axe (o°)	Charge limite de service utilisation dans l'axe (45°)
Mâle / Femelle	340	240

(*) Essais préalables