FICHE TECHNIQUE n°2022

ETANCO

Fabricant : ETANCO (FRANCE)
Parc les Erables – Bât 1 – 66 route de Sartrouville – BP 49 – 78231 LE PECQ Cedex
Tél. 01 34 80 52 00 – Fax 01 30 71 01 89

Attelages de fixation pour système d'étanchéité fixé mécaniquement

Désignation de la fixation

RER Ø 40 mm / AZ

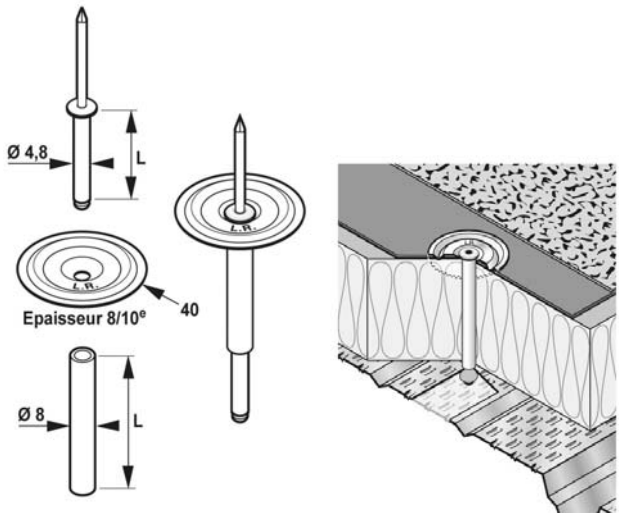

Description

Système monobloc se composant de trois pièces assemblées :

- **Rondelle** Ø 40 mm
Matière : Acier revêtu Aluzinc AZ 150
Epaisseur : 08/10ème mm - Ø trou : 6,2 mm
Profondeur de cuvette : 6,0 mm
- **Entretoise** aluminium Ø extérieur 8 mm
- **Rivet** non étanche Ø 4,8 mm
Matière : Alu / acier
Corps naturel ou laqué

Longueurs et épaisseurs à serrer maxi (mm) :

L rivet (mm)	L entretoise (mm)	Ep. serrer
40	23	25
45	28	30
50	33	35
55	38	40
60	43	45
65	48	50
70	53	55
75	58	60
80	63	65
85	68	70
90	73	75

L rivet (mm)	L entretoise (mm)	Ep. serrer
95	78	80
100	83	85
110	88	90
120	98	100
140	108	110
140	118	120
160	128	130

Résistance à la corrosion selon NF EN 3231 (2l) :

15 cycles KESTERNICH
Conformité : ETAG 006 et classe 2 UEAtc

08/0239 Agrément technique européen (cf. attelages concernés pages suivantes)

Solide au pas

(selon norme XP P 30-317)

Résistance au dévissage

(selon ETAG 006 et norme NF P 30-315)
500 cycles avant rotation d'1/4 de tour
900 cycles avant rotation d'1/2 tour

Domaine d'application

Fixation de système d'étanchéité avec isolant sur

Bac perforé

Bac crevé

Bac plein

Résistance caractéristique d'assemblage à l'arrachement

(selon ETAG 006)

Tôle support S320 GD d'épaisseur 0,7 mm • Bac plein en partie pleine, préperçage Ø 5 Résistance caractéristique : PK = 150 daN
Tôle support S320 GD d'épaisseur 0,75 mm • Bac perforé dans un trou Ø 5 Résistance caractéristique : PK = 109 daN • Bac crevé dans la partie creuse Résistance caractéristique : PK = 92 daN

Outillage préconisé

- Perceuse
- Foret Ø 5,0 ou 5,05 mm
- Riveteuse : manuelle (LR20, LR5), électrique (Powerbird ou Accubird), ou pneumatique (LR83)

Marquage

Sur conditionnement :
RER D40 / AZ – 4,8 x L + code

Contrôle – qualité

Linéaire

Les éléments techniques ci-dessus sont mentionnés sous la responsabilité du fabricant