FICHE PRODUIT n° P3040

ETANCO

Fabricant : ETANCO (FRANCE)
Parc les Erables – Bât 1 – 66 route de Sartrouville – BP 49 – 78231 LE PECQ Cedex
Tél. 01 34 80 52 00 – Fax 01 30 71 01 89

Désignation : CLOSOIR (C.P.) HACIERCO 74 SPA / SPS

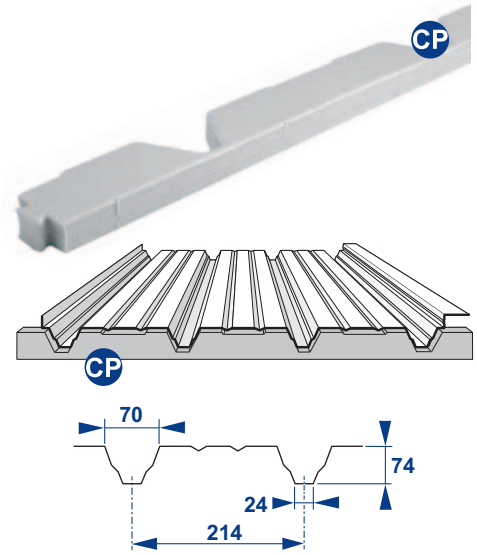

Application :
Accessoire d'étanchéité pour profil de couverture, bac support d'étanchéité

Matière :
Polyéthylène

Avantage :
Propriétés excellentes d'isolation
Bonne résistance mécanique
Bonne résistance aux intempéries
Résistance excellente aux agents chimiques
N'impose pas de problèmes quant à l'élimination des déchets

Pour bac HACIERCO 74 SPA / SPS

CLOSOIR (CP) 4 x 214 x 74 / Ep 30 par 50 Ml Pb: 24 GB: 70

Propriétés physyques :

Types	Norme DIN	Norme ISO	Unité	A
Densité	53420	845	Kg/m3	**25**
Résistance à la traction Longitudinale Transversal	53571	1926	 kPa kPa	 280 180
Allongement Longitudinale Transversal	53571	1926	 % %	 120 100
Résistance à la compression : Compression 10 % Compression 25 % Compression 50 %	53577	844	 kPa kPa kPa	 13 32 90
Rémanence à la compression : 22h / charge à 23° (296K) Compression 25% ½ h après décharge 24h après décharge	53572	1856-C	 % %	 21 13
Conductibilité thermique à 0° C (273K)	52612	2581	W/mk	0.035
Tempéature d'utilisation	Interne	Interne	°C	- 80/+100
Absorption eau (7 jours)	53428	Interne	Vol.-%	<1
Perméabilité à la vapeur d'eau (2 mm)	53122	1663	g/m^2 ,24 h	3,8
Perméabilité à la vapeur d'eau	52615			

Marquage :
- Sur conditionnement :
CLOSOIR (CP) HACIERCO 74 SPA/SPS 4 x 214 x 74 / Ep 30 par 50 Ml Pb: 24 GB: 70 + code

Contrôle - qualité :
Linéaire

Nota : Les renseignements contenus dans ce document sont donnés de bonne foi, uniquement dans un souci d'information générale. Ils reflètent l'état de nos connaissances au moment de leur rédaction. Les possibilités d'utilisation de nos produits étant nombreuses, et pouvant être hors de notre contrôle, notre responsabilité ne saurait en aucun cas être engagée en cas de mauvaise utilisation de nos produits. Les renseignements donnés ne peuvent être considérés que comme une suggestion d'utilisation sans tenir compte des brevets existants, ni des prescriptions légales ou réglementaires, nationales ou locales. L'acheteur est tenu de vérifier si la détention ou l'utilisation de nos produits est soumise sur son territoire à des règles particulières, notamment en matière publique, d'hygiène et de sécurité des travailleurs et des consommateurs. Il assume également seul les devoirs d'information et de conseil auprès de l'utilisateur final. Le non-respect éventuel de ces réglementations, prescriptions et devoirs ne peut en aucun cas engager notre responsabilité